Scheda tecnica

Separatore 45 A4

Codice articolo: 6062028

Separatore di cavi con funzioni o tensioni differenti.

A4 Acciaio legato, INOX 1.4571

2B non trattato, ulteriore trattamento

Dati anagrafici

Codice articolo	6062028
Tipo	TSG 45 A4
Sigla 1	Separatore
Sigla 2	per sistemi di supporto cavi
Produttore	OBO
Dimensione	45x2995
Colore	acciaio legato
Materiale	Acciaio legato, INOX 1.4571
Super- ficie Norma per superfici	non trattato, ulteriore trattamento
Unità VK più piccola	3
Unità	Metro
Peso	49,85 kg
Unità di peso	kg/100 m
Impronta CO2 (GWP) dalla culla al cancello	2,437 kg CO2e / 1 Metro

Scheda tecnica

Separatore 45 A4

Codice articolo: 6062028

Misure

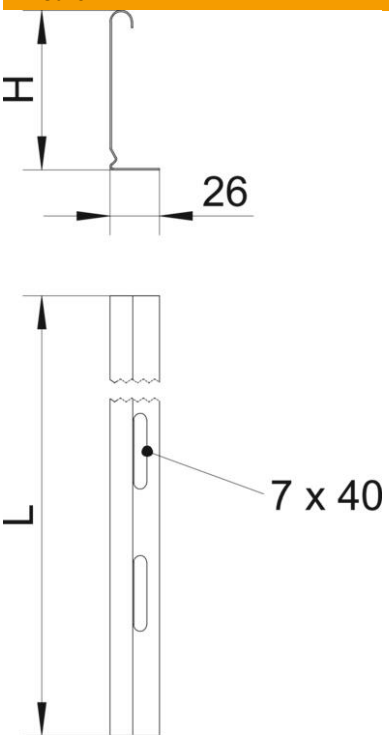

Lunghezza	3.000 mm
Lunghezza	10 ft
Altezza	45 mm
Altezza	1 in
Spessore lamiera	0,75 mm
Dimensione H (pollici)	1 in
Dimensione H	45 mm
Dimensione L	10 ft
Dimensione L	3.000 mm

Dati tecnici

Versione	Profilo L
Tipo di fissaggio	avvitabile
Foratura di fissaggio (ETIM)	no
Mantenimento funzionale	no
Adatto per passerelle grigliate	sì
Adatto per passerelle portacavi	sì
Adatto per passerelle	sì
Acciaio inossidabile, decapato	no