# Scheda tecnica

## Separatore 110 FS

## Codice articolo: 6062122

Separatore di cavi con funzioni o tensioni differenti.

St Acciaio

FS zincato in continuo

### Dati anagrafici

| | |
|---|---|
| Codice articolo | 6062122 |
| Tipo | TSG 110 FS |
| Sigla 1 | Separatore |
| Sigla 2 | per sistemi di supporto cavi |
| Produttore | OBO |
| Dimensione | 110x2995 |
| Colore | zinco |
| Materiale | Acciaio |
| Super- ficie | zincato in continuo |
| Norma per superfici | DIN EN 10346 |
| Unità VK più piccola | 3 |
| Unità | Metro |
| Peso | 85,075 kg |
| Unità di peso | kg/100 m |
| Impronta CO2 (GWP) dalla culla al cancello | 1,8527 kg CO2e / 1 Metro |

# Scheda tecnica

## Separatore 110 FS

## Codice articolo: 6062122

### Misure

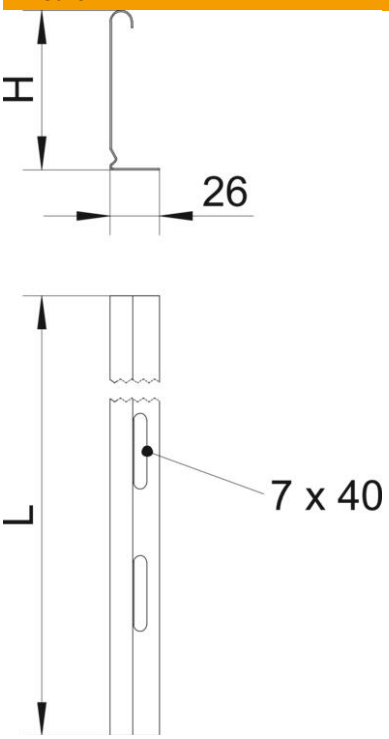


| | |
|---|---|
| Lunghezza | 3.000 mm |
| Lunghezza | 10 ft |
| Altezza | 110 mm |
| Altezza | 4 in |
| Spessore lamiera | 0,75 mm |
| Dimensione H (pollici) | 4 in |
| Dimensione H | 110 mm |
| Dimensione L | 118 ft |
| Dimensione L | 3.000 mm |

### Dati tecnici

| | |
|---|---|
| Versione | Profilo L |
| Tipo di fissaggio | avvitabile |
| Foratura di fissaggio (ETIM) | no |
| Mantenimento funzionale | no |
| Adatto per passerelle grigliate | sì |
| Adatto per passerelle portacavi | sì |
| Adatto per passerelle | sì |
| Acciaio inossidabile, decapato | no |