Scheda tecnica

Connettore lineare A2

Codice articolo: 6067654

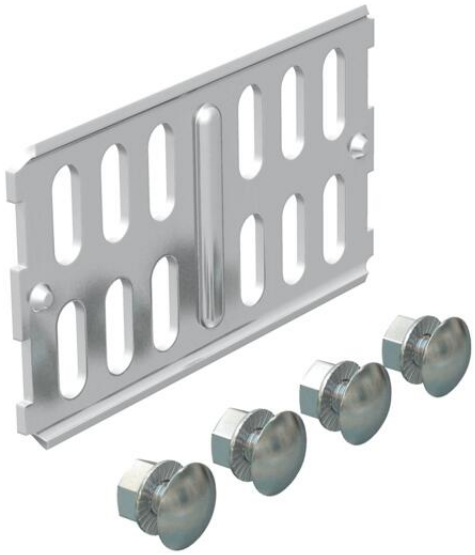

Connettore lineare per il collegamento in rettilineo di passerelle e accessori con bordo di altezza pari a 60 mm.

Incluso viteria.

A2	Acciaio legato
2B	non trattato, ulteriore trattamento

Dati anagrafici

Codice articolo	6067654
Tipo	RLVK 60 A2
Sigla 1	Connettore lineare
Sigla 2	per passerella
Produttore	OBO
Dimensione	60x100
Colore	acciaio legato
Materiale	Acciaio, INOX 1.4301
Super- ficie Norma per superfici	non trattato, ulteriore trattamento
Unità VK più piccola	10
Unità	Pezzo
Peso	9,78 kg
Unità di peso	kg/100 pz.
Impronta CO2 (GWP) dalla culla al cancello	0,5964 kg CO2e / 1 Pezzo

Scheda tecnica

Connettore lineare A2

Codice articolo: 6067654

Misure

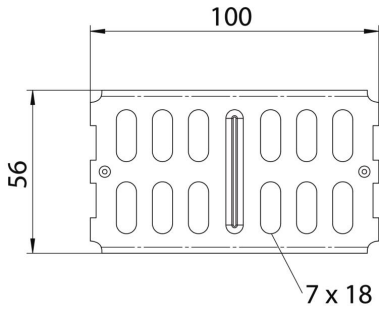

Dimensioni	100 x 56
Lunghezza	100 mm
Larghezza	3,5 mm
Altezza	56 mm
Altezza	2 in
Spessore lamiera	2 mm

Dati tecnici

Versione	Giunzioni lineari
Mantenimento funzionale	no
Adatto per passerelle grigliate	no
Adatto per passerelle portacavi	no
Adatto per passerelle	sì
Adatto per sistemi portacavi con altezza pari a	60 mm
Giunto snodato orizzontale	no
Giunto snodato verticale	no
Conformità ROHS	sì
Acciaio inossidabile, decapato	no
Tipo di collegamento	Connettore a vite