# Scheda tecnica

## Set connettori lineari Magic FS

## Codice articolo: 6068918

Set di connettori lineari con fissaggio rapido per il collegamento senza viti di canaline forate con altezza laterale pari a 60 mm.
Il set di giunti può essere impiegato per la realizzazione di ampi raggi di curvatura e come giunto di dilatazione.

| | |
|---|---|
| St | Acciaio |
| FS | zincato in continuo |

### Dati anagrafici

| | |
|---|---|
| Codice articolo | 6068918 |
| Tipo | KTSMV 620 FS |
| Sigla 1 | Set connettori lineari |
| Sigla 2 | per passerella Magic |
| Produttore | OBO |
| Dimensione | 60x200x200 |
| Colore | zinco |
| Materiale | Acciaio |
| Super- ficie | zincato in continuo |
| Norma per superfici | DIN EN 10346 |
| Unità VK più piccola | 1 |
| Unità | Pezzo |
| Peso | 37,2 kg |
| Unità di peso | kg/100 pz. |
| Impronta CO2 (GWP) dalla culla al cancello | 1,376 kg CO2e / 1 Pezzo |

# Scheda tecnica

## Set connettori lineari Magic FS

## Codice articolo: 6068918

### Misure

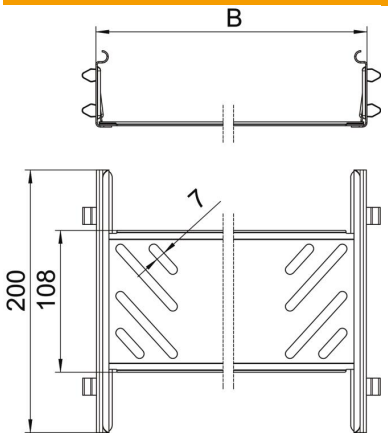


| | |
|---|---|
| Dimensioni | 60x200 |
| Lunghezza | 200 mm |
| Larghezza | 200 mm |
| Larghezza | 8 in |
| Altezza | 60 mm |
| Altezza | 2 in |
| Spessore lamiera | 1 mm |
| Dimensione B | 200 mm |

### Dati tecnici

| | |
|---|---|
| Versione | Giunzioni lineari |
| Mantenimento funzionale | no |
| Adatto per passerelle grigliate | no |
| Adatto per passerelle portacavi | no |
| Adatto per passerelle | sì |
| Adatto per sistemi portacavi con altezza pari a | 60 mm |
| Giunto snodato orizzontale | no |
| Giunto snodato verticale | no |
| Conformità ROHS | sì |
| Acciaio inossidabile, decapato | no |
| Tipo di collegamento | connettore senza viti |