Scheda tecnica

Set giunti longitudinali Magic FS

Codice articolo: 6069100

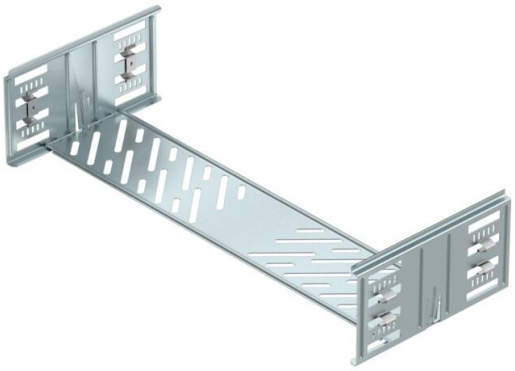

Set di giunzione rapida senza viti per elemento rettilineo, composto da 3 elementi più quattro mollette.
Grazie alla forma costruttiva ottimizzata, il connettore può essere impiegato per la realizzazione di raggi e come compensatore di lunghezza in caso di grandi oscillazioni di temperatura.

St	Acciaio
FS	zincato in continuo

Dati anagrafici

Codice articolo	6069100
Tipo	KTSMV 150 FS
Sigla 1	Set connettori lineari
Sigla 2	per passerella Magic
Produttore	OBO
Dimensione	110x500x200
Colore	zinco
Materiale	Acciaio
Super- ficie	zincato in continuo
Norma per superfici	DIN EN 10346
Unità VK più piccola	1
Unità	Pezzo
Peso	71 kg
Unità di peso	kg/100 pz.
Impronta CO2 (GWP) dalla culla al cancello	2,8305 kg CO2e / 1 Pezzo

Scheda tecnica

Set giunti longitudinali Magic FS

Codice articolo: 6069100

Misure

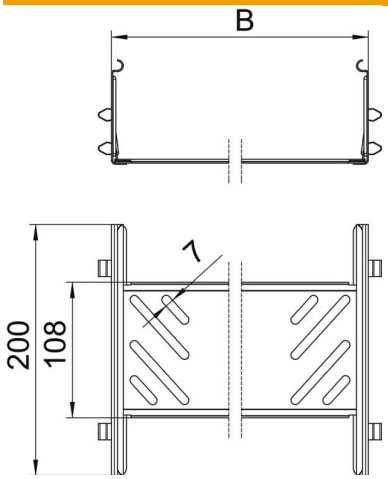

Lunghezza	200 mm
Larghezza	500 mm
Altezza	110 mm
Spessore lamiera	1 mm
Dimensione B	500 mm

Dati tecnici

Versione	Giunzioni lineari
Mantenimento funzionale	no
Adatto per passerelle grigliate	no
Adatto per passerelle portacavi	no
Adatto per passerelle	sì
Adatto per sistemi portacavi con altezza pari a	110 mm
Giunto snodato orizzontale	no
Giunto snodato verticale	no
Conformità ROHS	sì
Acciaio inossidabile, decapato	no
Tipo di collegamento	connettore senza viti