Scheda tecnica

Presa antenna, 1 modulo, TV/radio/SAT, presa terminale

Codice articolo: 6105282

Scatola alzata per impianti antenna e di ricezione BK e satellitare, con collegamento per radio e TV.

Frequenza: 5-2150 MHz
Attenuazione di passaggio:
5-862 MHz - 1 dB
950-2150 MHz - 2 dB
Attenuazione canale di ritorno: 14 dB
Grado di protezione CEM A

PC Policarbonato

Dati anagrafici

Codice articolo	6105282
Tipo	ANT-3SD RW1
Sigla 1	Presa antenna
Sigla 2	singola, Radio-TV-SAT
Produttore	OBO
Dimensione	45x45mm
Colore	bianco; RAL 9010
Materiale	Policarbonato
Unità VK più piccola	1
Unità	Pezzo
Peso	11,596 kg
Unità di peso	kg/100 Pz.
Impronta CO2 (GWP) dalla culla al cancello	0,316 kg CO2e / 1 Pezzo

Scheda tecnica

Presa antenna, 1 modulo, TV/radio/SAT, presa terminale

Codice articolo: 6105282

Misure

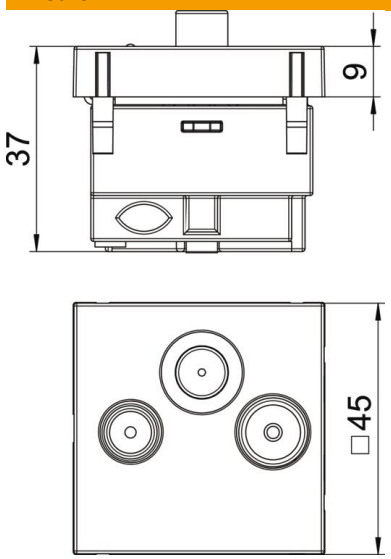

Dimensioni	45 x 45

Dati tecnici

Numero di unità	1
Versione	Torretta