# Scheda tecnica

## Passerella LG 60, 3 m VS FT

## Codice articolo: 6208562

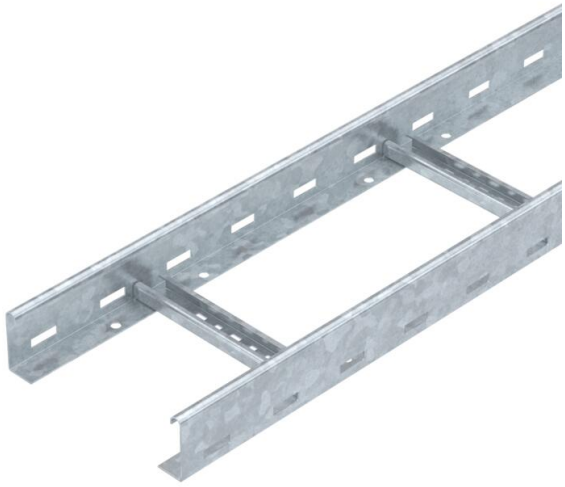

Passerella a travesini con longherone forato, con bordo di altezza pari a 60 mm, pioli del profilato a C rivettati e aperti verso l'alto (versione VS).
La passerella a travesini viene fornita in versione ripiegata.

I cavi possono essere montati con staffa reggicavo tipo 2056.

Le passerelle portacavi con larghezze da 200 mm a 400 mm sono ammesse anche per l'installazione verticale per sistemi a mantenimento funzionale secondo DIN 4102 parte 12. I cavi possono essere montati per il mantenimento funzionale con la staffa reggicavo ammessa tipo 2056 M.
Schermatura elettromagnetica senza coperchio 10 dB, con coperchio 15 dB.
Sono disponibili altre larghezze, su richiesta.

St Acciaio

FT zincato a caldo per immersione

### Dati anagrafici

| | |
|---|---|
| Codice articolo | 6208562 |
| Tipo | LG 620 VS 3 FT |
| Sigla 1 | Passerella traversini |
| Sigla 2 | asolata, con piolo VS |
| Produttore | OBO |
| Dimensione | 60x200x3000 |
| Colore | zinco |
| Materiale | Acciaio |
| Super- ficie | zincato a caldo per immersione |
| Norma per superfici | DIN EN ISO 1461 |
| Unità VK più piccola | 3 |
| Unità | Metro |
| Peso | 285,066 kg |
| Unità di peso | kg/100 m |
| Impronta CO2 (GWP) dalla culla al cancello | 6,2603 kg CO2e / 1 Metro |

# Scheda tecnica

## Passerella LG 60, 3 m VS FT

## Codice articolo: 6208562

### Misure

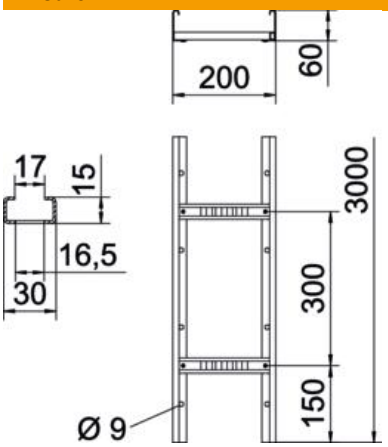


| | |
|---|---|
| Lunghezza | 3.000 mm |
| Larghezza | 200 mm |
| Altezza | 60 mm |
| Dimensione B | 200 mm |
| Dimensioni fessura piolo | 16,50 |

### Dati tecnici

| | |
|---|---|
| Versione dei pioli | Profilo forato |
| Versione del longherone laterale | profilo piatto |
| Fissaggio del piolo | ribaditura cieca |
| Tipo di fissaggio sistema di montaggio | Pavimento Soffitto Parete |
| Mantenimento funzionale | sì |
| Sezione utile | 98 cm² |
| Sezione utile | 9800 mm² |
| Acciaio inossidabile, decapato | no |
| Foratura laterale | sì |
| Distanza tra i pioli | 300 mm |
| Versione a grande portata | no |
| Spessore longherone | 1,5 mm |

# Scheda tecnica

## Passerella LG 60, 3 m VS FT

## Codice articolo: 6208562

### Carichi

| | |
|---|---|
| distanze tra gli appoggi applicabili min. | 1,5 m |
| distanze tra gli appoggi applicabili max | 4 m |
| Distanza tra gli appoggi 1,5 m | 3,1 kN/m |
| Distanza tra gli appoggi 2,0 m | 2,25 kN/m |
| Distanza tra gli appoggi 2,5 m | 1,5 kN/m |
| Distanza tra gli appoggi 3,0 m | 1,1 kN/m |
| Distanza tra gli appoggi 3,5 m | 0,75 kN/m |
| Distanza tra gli appoggi 4,0 m | 0,45 kN/m |

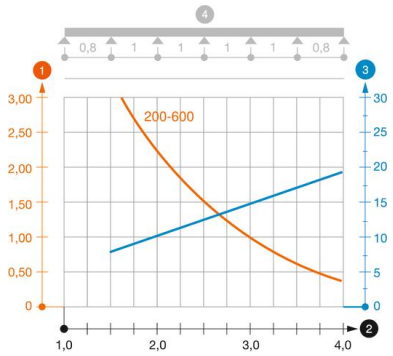


**Diagramma di carico passerella tipo LG 60 VS**

1. Carico canalina-conduttore ammesso in kN/m senza peso operatore
2. Distanza tra gli appoggi in m
3. Inflessione trave in mm con kN/mm ammessi
4. Schema di carico nella procedura di prova

Curva di carico con larghezza canalina/conduttore in mm

Curva di inflessione trave secondo la distanza tra gli appoggi