Scheda tecnica

Passerella a traversini LG 60, 6 m VS FT

Codice articolo: 6208653

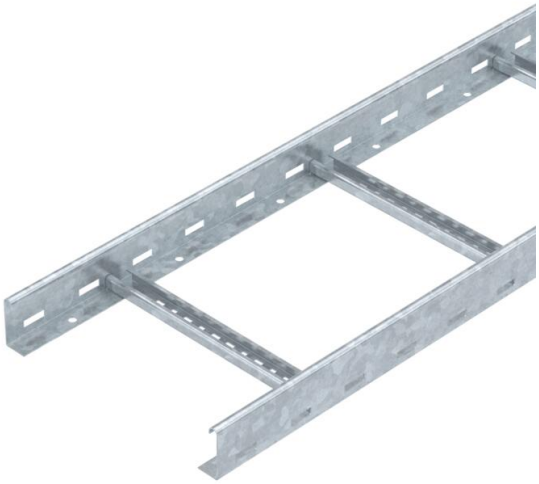

Passerella con longherone forato, con bordo di altezza pari a 60 mm, pioli del profilato a C rivettati e aperti verso l'alto (versione VS).
La passerella viene fornita in versione ripiegata.
Potete trovare la staffa reggicavo adatta del tipo 2056 nei sistemi di passerellle a spalliera.
Schermatura elettromagnetica senza coperchio 10 dB, con coperchio 15 dB.

St Acciaio

FT zincato a caldo per immersione

Dati anagrafici

Codice articolo	6208653
Tipo	LG 630 VS 6 FT
Sigla 1	Passerella traversini
Sigla 2	asolata, con piolo VS
Produttore	OBO
Dimensione	60x300x6000
Colore	zinco
Materiale	Acciaio
Super- ficie	zincato a caldo per immersione
Norma per superfici	DIN EN ISO 1461
Unità VK più piccola	6
Unità	Metro
Peso	307,833 kg
Unità di peso	kg/100 m
Impronta CO2 (GWP) dalla culla al cancello	6,6961 kg CO2e / 1 Metro

Scheda tecnica

Passerella a traversini LG 60, 6 m VS FT

Codice articolo: 6208653

Misure

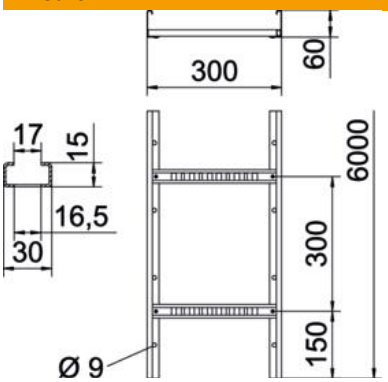

Dimensioni	60x300x6000
Lunghezza	6.000 mm
Larghezza	300 mm
Altezza	60 mm
Dimensione B	300 mm
Dimensioni fessura piolo	16,50

Dati tecnici

Versione dei pioli	Profilo forato
Versione del longherone laterale	profilo piatto
Fissaggio del piolo	ribaditura cieca
Tipo di fissaggio sistema di montaggio	Pavimento Soffitto Parete
Mantenimento funzionale	sì
Sezione utile	148 cm²
Sezione utile	14800 mm²
Acciaio inossidabile, decapato	no
Foratura laterale	sì
Distanza tra i pioli	300 mm
Versione a grande portata	no
Spessore longherone	1,5 mm

Scheda tecnica

Passerella a traversini LG 60, 6 m VS FT

Codice articolo: 6208653

Carichi

distanze tra gli appoggi applicabili min.	1,5 m
distanze tra gli appoggi applicabili max	4 m
Distanza tra gli appoggi 1,5 m	3,1 kN/m
Distanza tra gli appoggi 2,0 m	2,25 kN/m
Distanza tra gli appoggi 2,5 m	1,5 kN/m
Distanza tra gli appoggi 3,0 m	1,1 kN/m
Distanza tra gli appoggi 3,5 m	0,75 kN/m
Distanza tra gli appoggi 4,0 m	0,45 kN/m

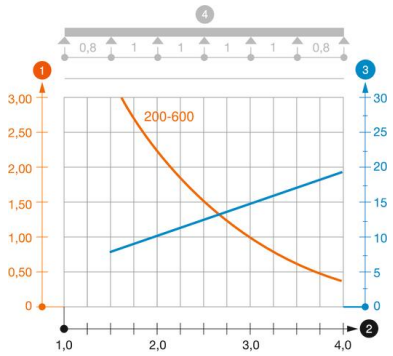

Diagramma di carico passerella tipo LG 60 VS

1. Carico canalina-conduttore ammesso in kN/m senza peso operatore
2. Distanza tra gli appoggi in m
3. Inflessione trave in mm con kN/mm ammessi
4. Schema di carico nella procedura di prova

— Curva di carico con larghezza canalina/conduttore in mm

— Curva di inflessione trave secondo la distanza tra gli appoggi