Scheda tecnica

Passerella a traversini LG 110, 3 m VS FS

Codice articolo: 6216416

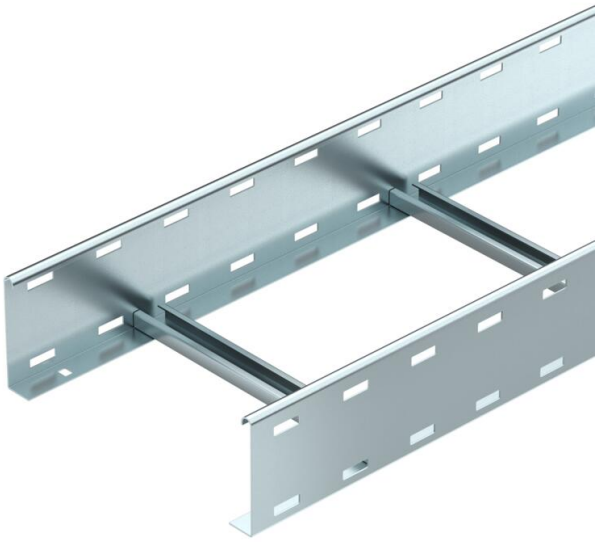

Passerella a traversini con longherone forato, con bordo di altezza pari a 110 mm, pioli del profilato a C rivettati e aperti verso l'alto.
La passerella a traversini viene fornita ripiegata.

Potete trovare la staffa reggicavo adatta del tipo BS-H... nei sistemi di passerelle a traversini verticali.
Schermatura elettromagnetica senza coperchio 10 dB, con coperchio 15 dB.

St Acciaio

FS zincato in continuo

Dati anagrafici

Codice articolo	6216416
Tipo	LG 116 VS 3 FS
Sigla 1	Passerella traversini
Sigla 2	asolata, con piolo VS
Produttore	OBO
Dimensione	110x600x3000
Colore	zinco
Materiale	Acciaio
Super- ficie	zincato in continuo
Norma per superfici	DIN EN 10346
Unità VK più piccola	3
Unità	Metro
Peso	462 kg
Unità di peso	kg/100 m
Impronta CO2 (GWP) dalla culla al cancello	11,3076 kg CO2e / 1 Metro

Scheda tecnica

Passerella a traversini LG 110, 3 m VS FS

Codice articolo: 6216416

Misure

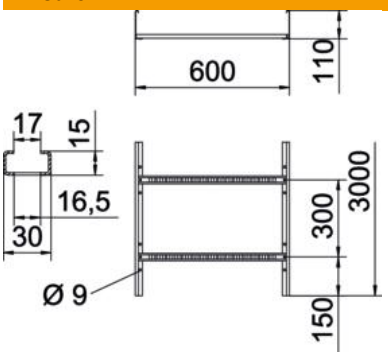

Dimensioni	110x600x3000
Lunghezza	3.000 mm
Larghezza	600 mm
Altezza	110 mm
Dimensione B	600 mm
Dimensioni fessura piolo	16,50

Dati tecnici

Versione dei pioli	Profilo forato
Versione del longherone laterale	profilo piatto
Fissaggio del piolo	ribaditura cieca
Tipo di fissaggio sistema di montaggio	Pavimento Soffitto Parete
Mantenimento funzionale	no
Sezione utile	568 cm²
Sezione utile	56800 mm²
Acciaio inossidabile, decapato	no
Foratura laterale	sì
Distanza tra i pioli	300 mm
Versione a grande portata	no
Spessore longherone	1,5 mm

Scheda tecnica

Passerella a traversini LG 110, 3 m VS FS

Codice articolo: 6216416

Carichi

distanze tra gli appoggi applicabili min.	2 m
distanze tra gli appoggi applicabili max	5 m
Distanza tra gli appoggi 2,0 m	3,1 kN/m
Distanza tra gli appoggi 2,5 m	2 kN/m
Distanza tra gli appoggi 3,0 m	1,4 kN/m
Distanza tra gli appoggi 3,5 m	0,9 kN/m
Distanza tra gli appoggi 4,0 m	0,65 kN/m
Distanza tra gli appoggi 4,5 m	0,5 kN/m
Distanza tra gli appoggi 5,0 m	0,5 kN/m

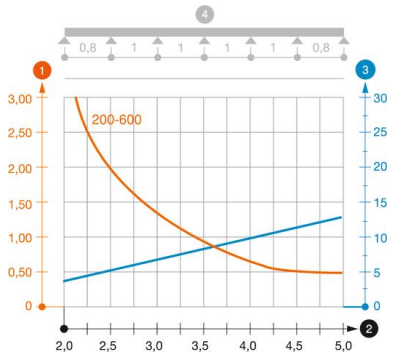

Schema di sollecitazione passerella tipo LG 110 VS

1. Carico canalina-conduttore ammesso in kN/m senza peso operatore
2. Distanza tra gli appoggi in m
3. Inflessione trave in mm con kN/mm ammessi
4. Schema di carico nella procedura di prova

Curva di carico con larghezza canalina/conduttore in mm

Curva di inflessione trave secondo la distanza tra gli appoggi