Scheda tecnica

Coperchio angolo esterno in alluminio

Codice articolo: 6279727

Coperchio angolo esterno dei canali porta apparecchi Rapid 80 GA in alluminio.

Alu Alluminio

EL anodizzato

Dati anagrafici

Codice articolo	6279727
Tipo	GA-OTAEL
Sigla 1	Coperchio
Sigla 2	per angolo esterno
Produttore	OBO
Dimensione	12x76,5x300
Colore	alluminio
Materiale	Alluminio
Super- ficie	anodizzato
Norma per superfici	
Unità VK più piccola	1
Unità	Pezzo
Peso	12,9 kg
Unità di peso	kg/100 pz.
Impronta CO2 (GWP) dalla culla al cancello	1,6841 kg CO2e / 1 Pezzo

Scheda tecnica

Coperchio angolo esterno in alluminio

Codice articolo: 6279727

Misure

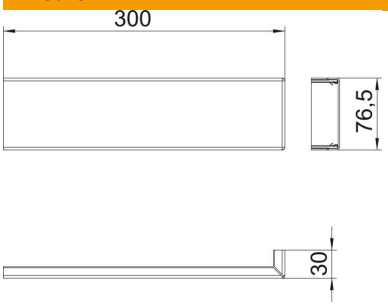

Lunghezza	300 mm
Larghezza	76,5 mm
Altezza	12 mm

Dati tecnici

Utilizzo	Angolo esterno
Priva di alogeni	sì
Tipo di montaggio delle parti superiori	collocato internamente
Grado di protezione	IP30
Pellicola protettiva	sì
Grado di protezione IK-Code	IK10
Range di temperatura di esercizio max	60 °C
Range di temperatura di esercizio min.	-25 °C