Scheda tecnica

Coperchio curva piana in alluminio

Codice articolo: 6279734

Alu Alluminio

Coperchio della curva piana per il montaggio su una pezzo stampato con curva piana Rapid 80 GA.

Dati anagrafici

Codice articolo	6279734
Tipo	GA-OTFRW
Sigla 1	Coperchio
Sigla 2	per angolo piatto
Produttore	OBO
Dimensione	12x76,5x400
Colore	bianco; RAL 9010
Materiale	Alluminio
Unità VK più piccola	1
Unità	Pezzo
Peso	28,6 kg
Unità di peso	kg/100 Pz.
Impronta CO2 (GWP) dalla culla al cancello	4,1605 kg CO2e / 1 Pezzo

Scheda tecnica

Coperchio curva piana in alluminio

Codice articolo: 6279734

Misure

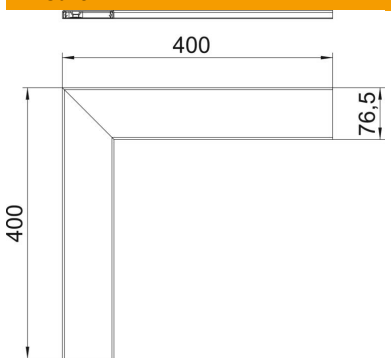

Lunghezza	400 mm
Larghezza	76,5 mm
Altezza	12 mm

Dati tecnici

Versione	liscio
Priva di alogeni	sì
Tipo di montaggio delle parti superiori	collocato internamente
Grado di protezione	IP30
Pellicola protettiva	sì
Grado di protezione IK-Code	IK10
Range di temperatura di esercizio max	60 °C
Range di temperatura di esercizio min.	-25 °C