Scheda tecnica

Morsetto per conduttore di terra PE

Codice articolo: 6288704

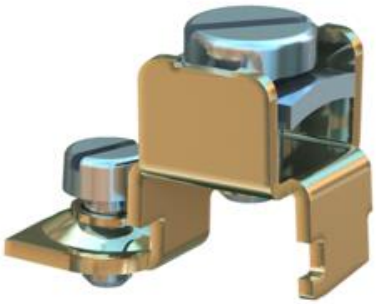

Morsetto equipotenziale per conduttore di terra da installare in canali portapparecchi in acciaio ed alluminio, scatole massetto e canali sottopavimento.

Range di fissaggio: 2 x 1,5 - 4 mm²
In caso di perdita di isolamento le parti metalliche possono andare in tensione.
Serrare le viti di contatto con almeno 1,2 Nm o assicurare il contatto mediante rifiniture meccaniche.

St	Acciaio
G	zincato galvanicamente

Dati anagrafici

Codice articolo	6288704
Tipo	8AWR
Sigla 1	Morsetto conduttore di terra
Produttore	OBO
Dimensione	20x12x15
Colore	zinco
Materiale	Acciaio
Super- ficie	zincato galvanicamente
Norma per superfici	EN ISO 19598 / EN ISO 4042
Unità VK più piccola	10
Unità	Pezzo
Peso	0,61 kg
Unità di peso	kg/100 pz.

Scheda tecnica

Morsetto per conduttore di terra PE

Codice articolo: 6288704

Misure

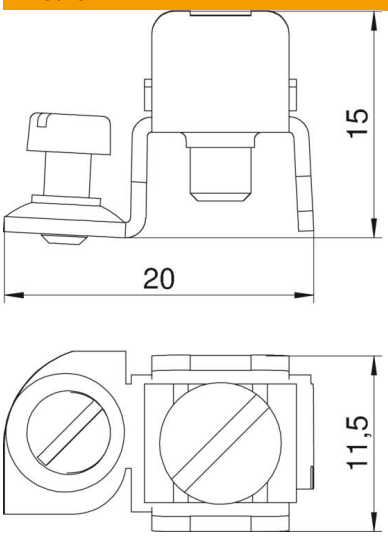

Lunghezza	20 mm
Larghezza	12 mm
Altezza	15 mm

Dati tecnici

Sezione attacco	4 mm²