Scheda tecnica

Flangia a soffitto per colonna industriale

Codice articolo: 6290436

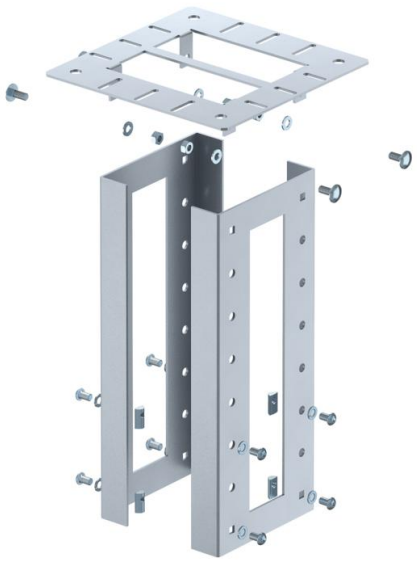

Flangia per il fissaggio a soffitto della colonna industriale ISS. Nella fornitura sono compresi 2 profili a U in lamiera d0acciaio da 3 mm, la flangia soffitto e gli accessori necessari al montaggio, inclusi i dadi scanalati. Il fissaggio a soffitto è regolabile in altezza in modo variabile sul profilo della colonna.

St Acciaio

Dati anagrafici

Codice articolo	6290436
Tipo	ISS160160DB WA
Sigla 1	Flangia soffitto
Sigla 2	per colonna industriale ISS
Produttore	OBO
Dimensione	403x250x250
Colore	bianco; RAL 9006
Materiale	Acciaio
Unità VK più piccola	1
Unità	Pezzo
Peso	443,6 kg
Unità di peso	kg/100 Pz.
Impronta CO2 (GWP) dalla culla al cancello	19,3012 kg CO2e / 1 Pezzo

Scheda tecnica

Flangia a soffitto per colonna industriale

Codice articolo: 6290436

Misure

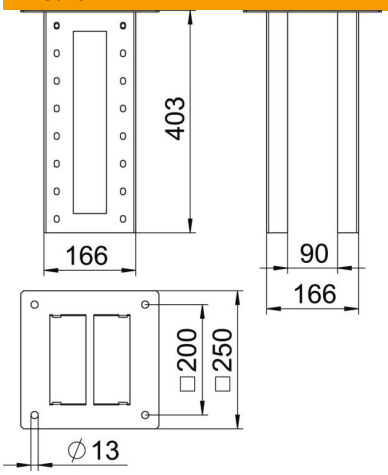

Lunghezza	403 mm
Larghezza	250 mm
Altezza	250 mm

Dati tecnici

Tipo di fissaggio	avvitare
Priva di alogeni	sì
Grado di protezione	IP30
Grado di protezione IK-Code	IK10
Range di temperatura di esercizio max	60 °C
Range di temperatura di esercizio min.	-25 °C