Scheda tecnica

Staffa a soffitto e a parete TP FS

Codice articolo: 6365914

Staffa a parete e a soffitto TP per il fissaggio rapido senza viti della passerella grigliata.
Se il profilato viene fissato al soffitto o se viene avvitato con un altro profilato per il rinforzo delle estremità è necessario utilizzare sempre il distanziatore tipo DS 4 per garantire maggiore stabilità.

Altezza dei bordi massima della passerella portacavi 60 mm.

St	Acciaio
FS	zincato in continuo

Dati anagrafici

Codice articolo	6365914
Tipo	TPDG 195 FS
Sigla 1	Staffa a parete e a soffitto
Sigla 2	per passerella grigliata
Produttore	OBO
Dimensione	B195mm
Colore	zinco
Materiale	Acciaio
Super- ficie	zincato in continuo
Norma per superfici	DIN EN 10346
Unità VK più piccola	6
Unità	Pezzo
Peso	60 kg
Unità di peso	kg/100 pz.
Impronta CO2 (GWP) dalla culla al cancello	1,3857 kg CO2e / 1 Pezzo

Scheda tecnica

Staffa a soffitto e a parete TP FS

Codice articolo: 6365914

Misure

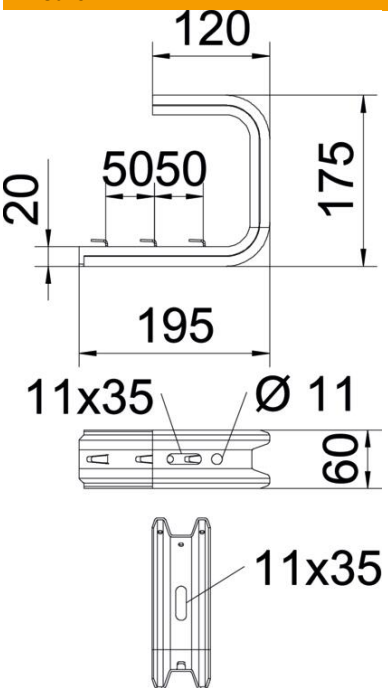

Lunghezza	175 mm
Larghezza	195 mm
Altezza	60 mm
Dimensione B	195 mm
Dimensione L	100 mm

Dati tecnici

Versione	Staffa di sospensione (staffa C)
F in kN Soffitto	0,95 kN
F in kN Parete	1,05 kN
Mantenimento funzionale	no
per larghezza max	150 mm
per larghezza min.	150
Adatto per passerelle grigliate	sì
Adatto per passerelle portacavi	no
Adatto per passerelle	no
Adatto per larghezza passerelle/ scale	150 mm
Conformità ROHS	sì

Scheda tecnica

Staffa a soffitto e a parete TP FS

Codice articolo: 6365914

Carichi

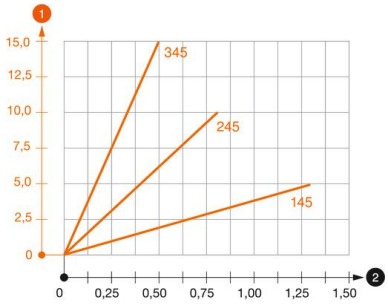

Schema di sollecitazione staffa a soffitto TPDG

1. Flessione dell'estremità della mensola con carico mensola ammissibile.
2. Carico mensola ammissibile in kN senza peso operatore

— Curva di carico con sbraccio in mm

Parametri tassello per staffa a parete e soffitto TPDG

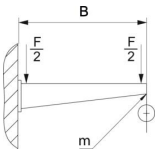

Fissaggio a parete					
	Carico massimo [kN]				
	Lunghezza mensola [mm]				
Tipo tassello	145	245	345	445	545
BZ3 8x95/0-40	0,56	0,53	0,50	0,47	0,44
BZ3 10x90/0-30	1,03	0,96	0,68	0,54	

Carico massimo F = peso del cavo + passerella + staffa a soffitto. La portata aumenta notevolmente per un impiego in calcestruzzo non fessurato. I valori indicati si riferiscono a calcestruzzo della classe di resistenza C20/25.