Scheda tecnica

Supporto a parete e profilato TPSAG, per GRM, FT

Codice articolo: 6366143

Mensola a parete TP per il fissaggio rapido senza viti della passerella grigliata. Se il profilato viene fissato al soffitto o se viene avvitato con un altro profilato per il rinforzo delle estremità è necessario utilizzare sempre il distanziatore tipo DS 4 per garantire maggiore stabilità.

Sul mensola TP possono essere fissate senza viti passerelle a filo con larghezza maglia 50 x 100 mm, ad es. tipo GRL, GR e GRM.

St Acciaio

FT zincato a caldo per immersione

Dati anagrafici

Codice articolo	6366143
Tipo	TPSAG 345 FT
Sigla 1	Mensola a parete TP
Sigla 2	per passerella grigliata
Produttore	OBO
Dimensione	B345mm
Colore	zinco
Materiale	Acciaio
Super- ficie	zincato a caldo per immersione
Norma per superfici	DIN EN ISO 1461
Unità VK più piccola	1
Unità	Pezzo
Peso	65 kg
Unità di peso	kg/100 pz.
Impronta CO2 (GWP) dalla culla al cancello	1,3474 kg CO2e / 1 Pezzo

Scheda tecnica

Supporto a parete e profilato TPSAG, per GRM, FT

Codice articolo: 6366143

Misure

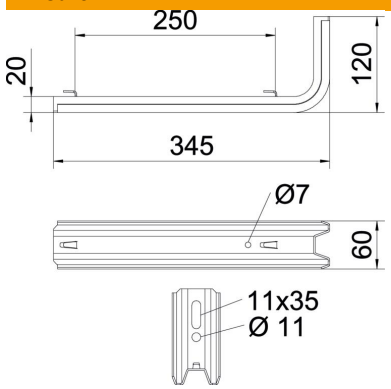

Lunghezza	345 mm
Larghezza	60 mm
Altezza	120 mm
Dimensione B	60 mm
Dimensione H	120 mm
Dimensione L	345 mm
Dimensione W	250 mm

Dati tecnici

Versione	Mensola parete e profilato
F in kN	0,55 kN
Mantenimento funzionale	no
per larghezza max	300 mm
per larghezza min.	300
Conformità ROHS	sì
Acciaio inossidabile, decapato	no

Carichi

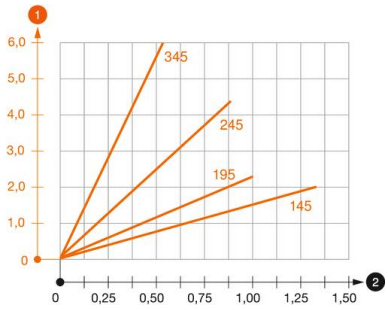

Schema di sollecitazione mensola TPSAG

1. Flessione dell'estremità della mensola con carico mensola ammissibile.
2. Carico mensola ammissibile in kN senza peso operatore
2. Distanza tra gli appoggi in m

Parametri tassello per mensola TP

Fissaggio a parete				
	Carico massimo [kN]			
	Larghezza mensola [mm]			
Tipo tassello	145	195	245	345
BZ3 10x90/0-30	1,00	0,93	0,60	0,55

The load capacity values increase considerably when used in uncracked concrete. The stated values are based on cracked concrete of compressive strength C20/25. Please comply with the installation conditions of ETA(anchors).