Scheda tecnica

Mensola a parete e a profilato AWG 15 A2

Codice articolo: 6420637

Mensola a parete e a profilato leggera con supporto saldato per il fissaggio rapido senza viti di passerelle grigliate.

Fissaggio della mensola al profilato a U a partire dalla larghezza di 400 mm con vite a testa esagonale attraverso entrambi i longheroni del profilato. Si consiglia l'utilizzo dei distanziatori adatti.

AW US3 US5 US7

A2	Acciaio legato
2B	non trattato, ulteriore trattamento

Dati anagrafici

Codice articolo	6420637
Tipo	AWG 15 51 A2
Sigla 1	Mensola
Sigla 2	per passerella grigliata
Produttore	OBO
Dimensione	B510mm
Colore	acciaio legato
Materiale	Acciaio, INOX 1.4301
Super- ficie Norma per superfici	non trattato, ulteriore trattamento
Unità VK più piccola	1
Unità	Pezzo
Peso	65 kg
Unità di peso	kg/100 pz.
Impronta CO2 (GWP) dalla culla al cancello	4,2692 kg CO2e / 1 Pezzo

Scheda tecnica

Mensola a parete e a profilato AWG 15 A2

Codice articolo: 6420637

Misure

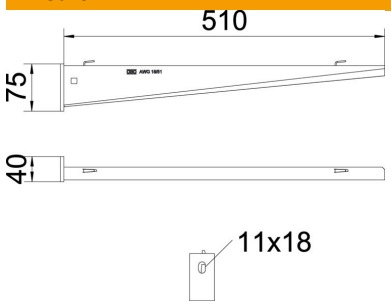

Lunghezza	40 mm
Larghezza	510 mm
Altezza	75 mm
Dimensione A	40 mm
Dimensione B	510 mm
Dimensione H	75 mm

Dati tecnici

Versione	Mensola parete e profilato
F in kN	1,5 kN
Mantenimento funzionale	no
per larghezza max	500 mm
per larghezza min.	500
Diametro foro	11 mm
Conformità ROHS	sì
Acciaio inossidabile, decapato	sì
Area ad angolo max	90 mm
Area ad angolo min.	90 mm

Carichi

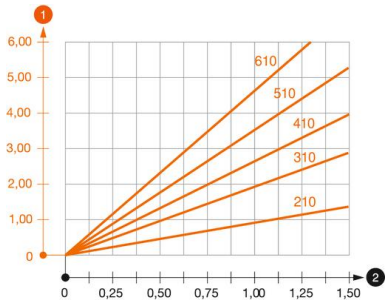

Diagramma di carico mensola tipo AW G 15

1. Flessione dell'estremità della mensola con carico mensola ammissibile.
2. Carico mensola ammissibile in kN senza peso operatore
3. Lunghezza mensola in mm

Parametri tassello per mensola a parete e a profilato AW G 15

Fissaggio a parete								
	Carico massimo [kN]							
	Larghezza mensola [mm]							
Tipo tassello	110	160	210	310	410	510	560	610
BZ3 10x90/0-30	1,5	1,5	1,5	1,47	1,25	1,13	0,95	0,94

Max. Belastung F ges. = Kabelgewicht + Kabelrinne + Ausleger. Die angegebenen Werte basieren auf gerissenem Beton der Festigkeitsklasse C20/25. Die Einbaubedingungen der ETA-Zulassung (Dübel) sind zu beachten!