Scheda tecnica

Mensola a parete e a profilato MWAG 12 FS

Codice articolo: 6424600

Mensola a parete e a profilato per il fissaggio rapido senza viti di passerelle grigliate.
Inclusa vite FRS M10 x 25 per il fissaggio a profilati a U.
Inclusa vite a testa tonda M10 x 25 per il fissaggio a profilati a U.

AW US3 US5 US7

St Acciaio

FS zincato in continuo

Dati anagrafici

Codice articolo	6424600
Tipo	MWAG 12 11 FS
Sigla 1	Mensola a parete
Sigla 2	per passerella grigliata
Produttore	OBO
Dimensione	B110mm
Colore	zinco
Materiale	Acciaio
Super- ficie	zincato in continuo
Norma per superfici	DIN EN 10346
Unità VK più piccola	1
Unità	Pezzo
Peso	12,7 kg
Unità di peso	kg/100 Pz.
Impronta CO2 (GWP) dalla culla al cancello	0,4701 kg CO2e / 1 Pezzo

Scheda tecnica

Mensola a parete e a profilato MWAG 12 FS

Codice articolo: 6424600

Misure

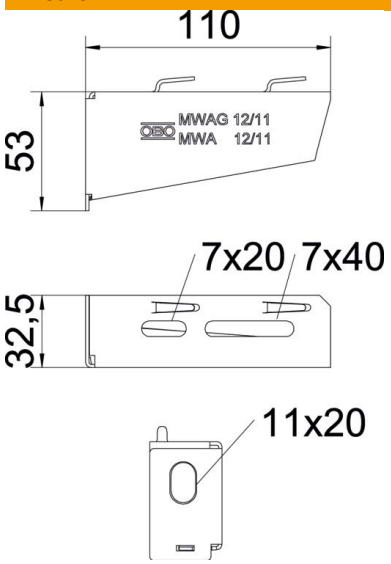

Lunghezza	32,5 mm
Larghezza	110 mm
Altezza	53 mm
Dimensione A	32,5 mm
Dimensione B	110 mm
Dimensione H	53 mm

Dati tecnici

Versione	Mensola parete e profilato
F in kN	1,2 kN
Mantenimento funzionale	no
per larghezza max	100 mm
per larghezza min.	100
Diametro foro	11 mm
Acciaio inossidabile, decapato	no
Area ad angolo max	90 mm
Area ad angolo min.	90 mm

Carichi

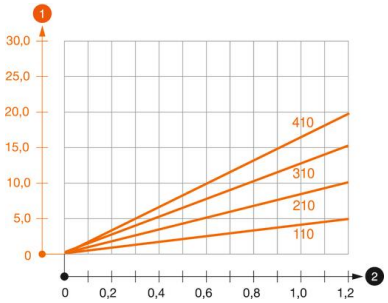

Diagramma di carico mensola tipo MWA 12

1 Flessione dell'estremità della mensola con carico mensola ammissibile.

2 Carico mensola ammissibile in kN senza peso operatore

— Curva di carico con sbraccio in mm

Scheda tecnica

Mensola a parete e a profilato MWAG 12 FS

Codice articolo: 6424600

Parametri tassello per mensola a parete e a profilato MWAG 12

	Fissaggio a parete			
	Carico massimo [kN]			
	Larghezza mensola [mm]			
Tipo tassello	110	210	310	410
BZ3 10x90/0-30	1,2	1,2	1,2	1,2

Max. Belastung F ges. = Kabelgewicht + Kabelrinne + Ausleger. Die angegebenen Werte basieren auf gerissenem Beton der Festigkeitsklasse C20/25. Die Einbaubedingungen der ETA-Zulassung (Dübel) sind zu beachten!

Valori di carico per MWAG 12 sul profilato di sospensione

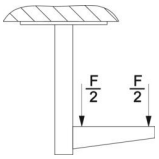

	Carico massimo F in kN			
	Lunghezza mensola in mm			
Profilato	100	200	300	400
US 3 K/ 20 - 60	1,2	1,2	1,2	1,2
US 3 K/ 70 - 120	1,2	1,2	1,2	1,2
US 5 K/ 20 - 60	1,2	1,2	1,2	1,2
US 5 K/ 70 - 120	1,2	1,2	1,2	1,2