Scheda tecnica

Mensola a parete e a profilato MWAG 12 FS

Codice articolo: 6424616

Mensola a parete e a profilato per il fissaggio rapido senza viti di passerelle grigliate.
Inclusa vite FRS M10 x 25 per il fissaggio a profilati a U.
Inclusa vite a testa tonda M10 x 25 per il fissaggio a profilati a U.

AW US3 US5 US7

St Acciaio

FS zincato in continuo

Dati anagrafici

Codice articolo	6424616
Tipo	MWAG 12 31 FS
Sigla 1	Mensola a parete
Sigla 2	per passerella grigliata
Produttore	OBO
Dimensione	B310mm
Colore	zinco
Materiale	Acciaio
Super- ficie	zincato in continuo
Norma per superfici	DIN EN 10346
Unità VK più piccola	1
Unità	Pezzo
Peso	50,3 kg
Unità di peso	kg/100 Pz.
Impronta CO2 (GWP) dalla culla al cancello	1,3812 kg CO2e / 1 Pezzo

Scheda tecnica

Mensola a parete e a profilato MWAG 12 FS

Codice articolo: 6424616

Misure

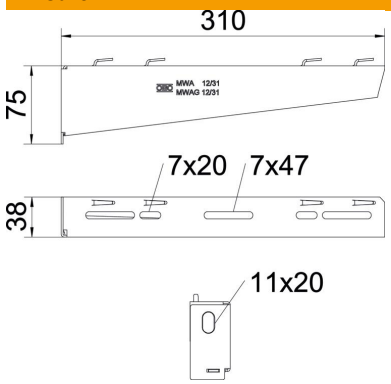

Lunghezza	38,5 mm
Larghezza	310 mm
Larghezza	12 in
Altezza	75 mm
Altezza	2,95 in
Dimensione A	38,5 mm
Dimensione B	310 mm
Dimensione H	75 mm

Dati tecnici

Versione	Mensola parete e profilato
F in kN	1,2 kN
Mantenimento funzionale	no
per larghezza max	300 mm
per larghezza min.	300
Diametro foro	11 mm
Acciaio inossidabile, decapato	no
Area ad angolo max	90 mm
Area ad angolo min.	90 mm

Carichi

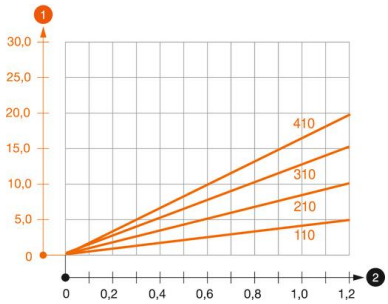

Diagramma di carico mensola tipo MWA 12

1 Flessione dell'estremità della mensola con carico mensola ammissibile.

2 Carico mensola ammissibile in kN senza peso operatore

— Curva di carico con sbraccio in mm

Parametri tassello per mensola a parete e a profilato MWAG 12

Fissaggio a parete				
	Carico massimo [kN]			
	Larghezza mensola [mm]			
Tipo tassello	110	210	310	410
BZ3 10x90/0-30	1,2	1,2	1,2	1,2

Max. Belastung F ges. = Kabelgewicht + Kabelrinne + Ausleger. Die angegebenen Werte basieren auf gerissenem Beton der Festigkeitsklasse C20/25. Die Einbaubedingungen der ETA-Zulassung (Dübel) sind zu beachten!

Scheda tecnica

Mensola a parete e a profilato MWAG 12 FS

Codice articolo: 6424616

Valori di carico per MWAG 12 sul profilato di sospensione

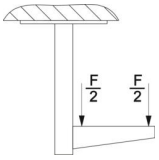

	Carico massimo F in kN			
	Lunghezza mensola in mm			
Profilato	100	200	300	400
US 3 K/ 20 - 60	1,2	1,2	1,2	1,2
US 3 K/ 70 - 120	1,2	1,2	1,2	1,2
US 5 K/ 20 - 60	1,2	1,2	1,2	1,2
US 5 K/ 70 - 120	1,2	1,2	1,2	1,2