Scheda tecnica

Curva verticale 90°, in salita 60 FS

Codice articolo: 7007021

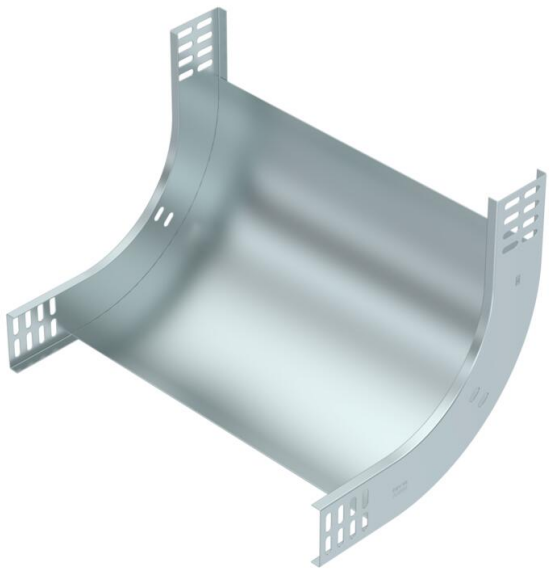

Curva verticale a 90° in salita per tutti i tipi di passerelle con bordo 60 mm.
La curva verticale vieneavvitata sulle estremità delle passerelle portacavi.

I materiali di fissaggio devono essere ordinati separatamente.

St Acciaio

FS zincato in continuo

Dati anagrafici

Codice articolo	7007021
Tipo	RBV 640 S FS
Sigla 1	Curva verticale 90°
Sigla 2	salita
Produttore	OBO
Dimensione	60x400
Colore	zinco
Materiale	Acciaio
Super- ficie	zincato in continuo
Norma per superfici	DIN EN 10346
Unità VK più piccola	1
Unità	Pezzo
Peso	153 kg
Unità di peso	kg/100 Pz.
Impronta CO2 (GWP) dalla culla al cancello	4,8417 kg CO2e / 1 Pezzo

Scheda tecnica

Curva verticale 90°, in salita 60 FS

Codice articolo: 7007021

Misure

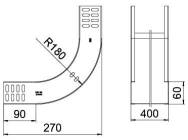

Larghezza	400 mm
Larghezza	16 in
Altezza	60 mm
Altezza	2 in
Spessore lamiera	1 mm
Dimensione B	400 mm
Maß W	400 mm

Dati tecnici

Piegatura (angolo)	90°
Versione connettore	senza connettore
Forma costruttiva	Curva rigida
Mantenimento funzionale	no
Foro di montaggio nel pavimento	no
Foratura NATO	no
Deviazione di direzione	verticale, in salita
Acciaio inossidabile, decapato	no
Foratura laterale	no
Versione a grande portata	no
Tipo di giunto sistema portacavi	avvitato