Scheda tecnica

Espansione in altezza per UDHOME-ONE/UDHOME2

Codice articolo: 7368418

Espansione in altezza supplementare per UDHOME-ONE/UDHOME2. Capacità di carico fino a 8 kN. Area di livellamento aggiuntiva: 10 - 60 mm

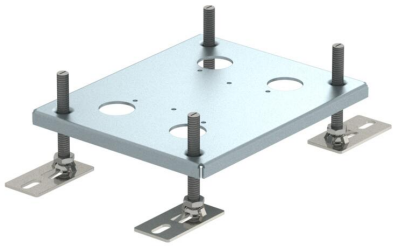

St Acciaio

Dati anagrafici

Codice articolo	7368418
Tipo	HE 60UH2
Sigla 1	Espansione in altezza
Sigla 2	per UDHOME2
Produttore	OBO
Materiale	Acciaio
Unità VK più piccola	1
Unità	Pezzo
Peso	71,6 kg
Unità di peso	kg/100 Pz.
Impronta CO2 (GWP) dalla culla al cancello	1,9328 kg CO2e / 1 Pezzo

Scheda tecnica

Espansione in altezza per UDHOME-ONE/UDHOME2

Codice articolo: 7368418

Misure

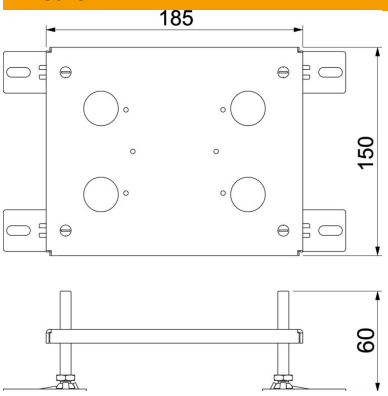

Dati tecnici

Tipo di accessorio	altro
Adatto per trattamento con lavaggio bagnato	no
Dimensione nominale per torretta	2
Norma	EN 50085-2-2
Versione per carichi pesanti	no
Omologazioni	VDE
Accessori	sì
Pezzo di ricambio	no