Scheda tecnica

Redancia A4

Codice articolo: 5301184



Redancia secondo DIN 65457.

CE

A4	Acciaio legato, INOX
2B	non trattato, ulteriore trattamento

Dati anagrafici

Codice articolo	5301184
Tipo	946 10 A4
Sigla 1	Redancia
Produttore	OBO
Dimensione	10mm
Materiale	Acciaio legato, INOX 1.4401
Super- ficie Norma per superfici	non trattato, ulteriore trattamento
Unità VK più piccola	10
Unità	Pezzo
Peso	2,9 kg
Unità di peso	kg/100 pz.
Impronta CO2 (GWP) dalla culla al cancello	0,1763 kg CO2e / 1 Pezzo

Scheda tecnica

Redancia A4

Codice articolo: 5301184

Misure

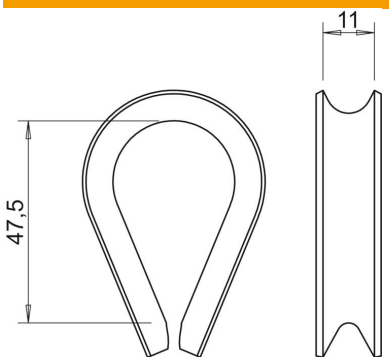

Dimensione A	47,5 mm
Dimensione B	11 mm

Dati tecnici

Tipo di accessori per funi tiranti	Redancia
Versione	non isolata
per diametro fune min.	10 mm
Conformità ROHS	sì