Scheda tecnica

Bullone con testa a martello A4

Codice articolo: 1148084



Bullone con testa a martello per l'impiego con profilati CM3015, CM3518 e SM3518

CE 17

A4 Acciaio, inox

2B non trattato, ulteriore trattamento

Dati anagrafici

Codice articolo	1148084
Tipo	ACMHB M8x60 A4
Sigla 1	Vite testa a martello
Sigla 2	per profilato, medio
Produttore	OBO
Dimensione	M8x60mm
Materiale	Acciaio, inox
Super- ficie Norma per superfici	non trattato, ulteriore trattamento
Unità VK più piccola	25
Unità	Pezzo
Peso	4,65 kg
Unità di peso	kg/100 pz.
Impronta CO2 (GWP) dalla culla al cancello	0,2232 kg CO2e / 1 Pezzo

Scheda tecnica

Bullone con testa a martello A4

Codice articolo: 1148084

Misure

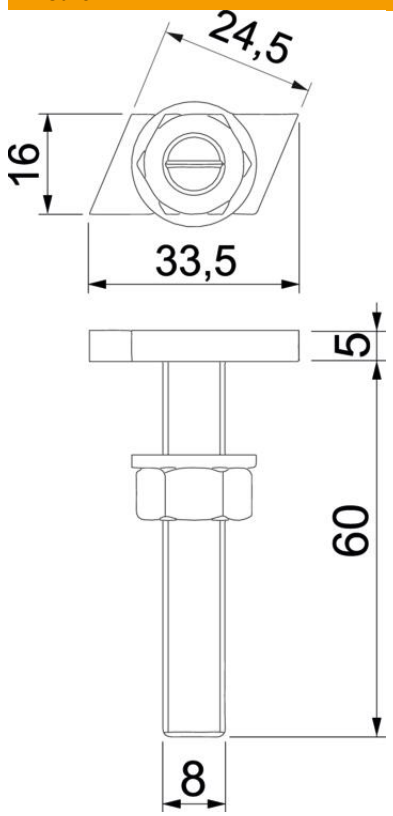

Lunghezza	33,5 mm
Larghezza	16 mm
Altezza	5 mm
Dimensione L	60 mm

Dati tecnici

Adatto per profilato di montaggio	sì
Filettatura	M 8 x 60mm
Filettatura metrica	8
Conformità ROHS	sì