# Scheda tecnica

## Mensola a parete e a profilato AWG 15 FT

## Codice articolo: 6420608

Mensola a parete e a profilato leggera con supporto saldato per il fissaggio rapido senza viti di passerelle grigliate.
Fissaggio della mensola al profilato a U a partire dalla larghezza di 400 mm con vite a testa esagonale attraverso entrambi i longheroni del profilato. Si consiglia l'utilizzo dei distanziatori adatti.

AW US3 US5 US7

St Acciaio

FT zincato a caldo per immersione

### Dati anagrafici

| | |
|---|---|
| Codice articolo | 6420608 |
| Tipo | AW G 15 21 FT |
| Sigla 1 | Mensola |
| Sigla 2 | per passerella grigliata |
| Produttore | OBO |
| Dimensione | B210mm |
| Colore | zinco |
| Materiale | Acciaio |
| Super- ficie | zincato a caldo per immersione |
| Norma per superfici | DIN EN ISO 1461 |
| Unità VK più piccola | 1 |
| Unità | Pezzo |
| Peso | 26 kg |
| Unità di peso | kg/100 pz. |
| Impronta CO2 (GWP) dalla culla al cancello | 0,5856 kg CO2e / 1 Pezzo |

# Scheda tecnica

## Mensola a parete e a profilato AWG 15 FT

## Codice articolo: 6420608

### Misure

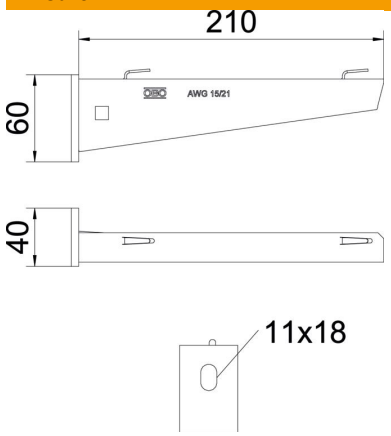


| | |
|---|---|
| Lunghezza | 40 mm |
| Larghezza | 210 mm |
| Altezza | 60 mm |
| Dimensione A | 40 mm |
| Dimensione B | 210 mm |
| Dimensione H | 60 mm |

### Dati tecnici

| | |
|---|---|
| Versione | Mensola parete e profilato |
| F in kN | 1,5 kN |
| Mantenimento funzionale | no |
| per larghezza max | 200 mm |
| per larghezza min. | 200 |
| Diametro foro | 11 mm |
| Conformità ROHS | sì |
| Acciaio inossidabile, decapato | no |
| Area ad angolo max | 90 mm |
| Area ad angolo min. | 90 mm |

### Carichi

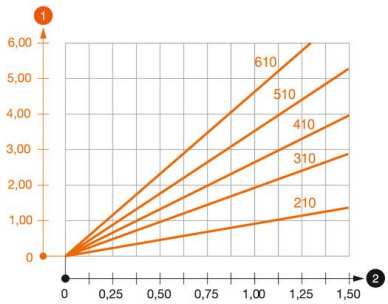


**Diagramma di carico mensola tipo AW G 15**

1. Flessione dell'estremità della mensola con carico mensola ammissibile.
2. Carico mensola ammissibile in kN senza peso operatore
3. Lunghezza mensola in mm

### Parametri tassello per mensola a parete e a profilato AWG 15

| | Fissaggio a parete | | | | | | | |
|---|---|---|---|---|---|---|---|---|
| | Carico massimo [kN] | | | | | | | |
| | Larghezza mensola [mm] | | | | | | | |
| Tipo tassello | 110 | 160 | 210 | 310 | 410 | 510 | 560 | 610 |
| BZ3 10x90/0-30 | 1,5 | 1,5 | 1,5 | 1,47 | 1,25 | 1,13 | 0,95 | 0,94 |

Die angegebenen Werte basieren auf gerissenem Beton der Festigkeitsklasse C20/25. Die Einbaubedingungen der ETA-Zulassung (Dübel) sind zu beachten!

### Valori di carico per AWG 15 sul profilato di sospensione

| | Carico massimo F in kN | | | |
|---|---|---|---|---|
| | Lunghezza mensola in mm | | | |
| Profilato | 100 | 200 | 300 | 400 |
| US 3 K/ 20 - 60 | 1,5 | 1,5 | 1,3 | 1,3 |
| US 3 K/ 70 - 120 | 1,5 | 1,5 | 1,3 | 1,3 |
| US 5 K/ 20 - 60 | 1,5 | 1,5 | 1,5 | 1,5 |
| US 5 K/ 70 - 120 | 1,5 | 1,5 | 1,4 | 1,5 |