# Scheda tecnica

## Passerella a traversini LG 60, 6 m VSF

## Codice articolo: 6207501



Passerella per la posa orizzontale di cavi. Utilizzabile come costruzione di supporto standard per il mantenimento funzionale secondo DIN 4102 parte 12. Classe di mantenimento funzionale da E30 a E90. Con piolo a C rivettato aperto verso l'alto.

E30 E60 E90

St Acciaio

FS zincato in continuo

### Dati anagrafici

| | |
|---|---|
| Codice articolo | 6207501 |
| Tipo | LG 620 VSF 6 FS |
| Sigla 1 | Passerella traversini E90 |
| Sigla 2 | distanza pioli 150 mm |
| Produttore | OBO |
| Dimensione | 60x200x6000 |
| Colore | zinco |
| Materiale | Acciaio |
| Super- ficie | zincato in continuo |
| Norma per superfici | DIN EN 10346 |
| Unità VK più piccola | 6 |
| Unità | Metro |
| Peso | 311,866 kg |
| Unità di peso | kg/100 m |
| Impronta CO2 (GWP) dalla culla al cancello | 7,5952 kg CO2e / 1 Metro |

# Scheda tecnica

## Passerella a traversini LG 60, 6 m VSF

## Codice articolo: 6207501

### Misure

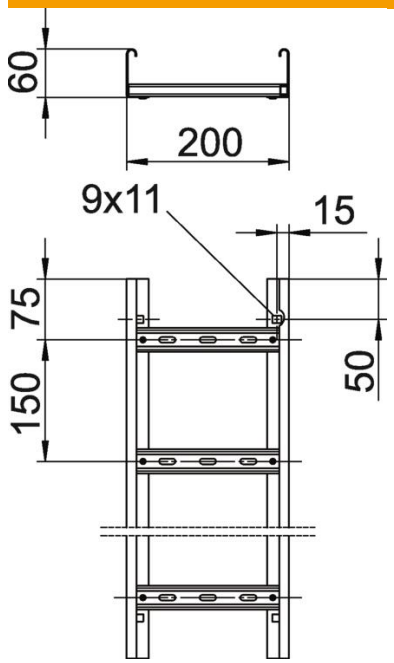


| | |
|---|---|
| Lunghezza | 6.000 mm |
| Larghezza | 200 mm |
| Altezza | 60 mm |
| Dimensione B | 200 mm |
| Dimensioni fessura piolo | 17,00 |

### Dati tecnici

| | |
|---|---|
| Versione dei pioli | Profilo forato |
| Versione del longherone laterale | Profilo (aperto) |
| Fissaggio del piolo | ribaditura cieca |
| Mantenimento funzionale | sì |
| Sezione utile | 98 cm² |
| Sezione utile | 9800 mm² |
| Conformità ROHS | sì |
| Acciaio inossidabile, decapato | no |
| Foratura laterale | sì |
| Distanza tra i pioli | 150 mm |
| Versione a grande portata | no |
| Spessore longherone | 1,5 mm |