Scheda tecnica

Vite ancoraggio con filettatura interna MMS-plus I 7,5x60, con manicotto filettato combinato
Codice articolo: 3498268



Tassello a vite per il montaggio diretto su superfici in calcestruzzo e muratura. Con manicotto filettato M8/M10 per il fissaggio di aste filettate.

Prodotto edile a marchio CE, testato EAD, con Valutazione tecnica europea (ETA) e attestazione di idoneità. Cerificato fino alla classe di resistenza al fuoco R120.

St	Acciaio
G	zincato galvanicamente

Dati anagrafici

Codice articolo	3498268
Tipo	MMS+ I 7.5x60
Sigla 1	Vite ancoraggio
Sigla 2	con manicotto di connessione
Produttore	OBO
Dimensione	7,5x60
Colore	zinco
Materiale	Acciaio
Super- ficie	zincato galvanicamente
Norma per superfici	EN ISO 19598 / EN ISO 4042
Unità VK più piccola	40
Unità	Pezzo
Peso	4,23 kg
Unità di peso	kg/100 pz.

Scheda tecnica

Vite ancoraggio con filettatura interna MMS-plus I 7,5x60, con manicotto filettato combinato
Codice articolo: 3498268

Misure

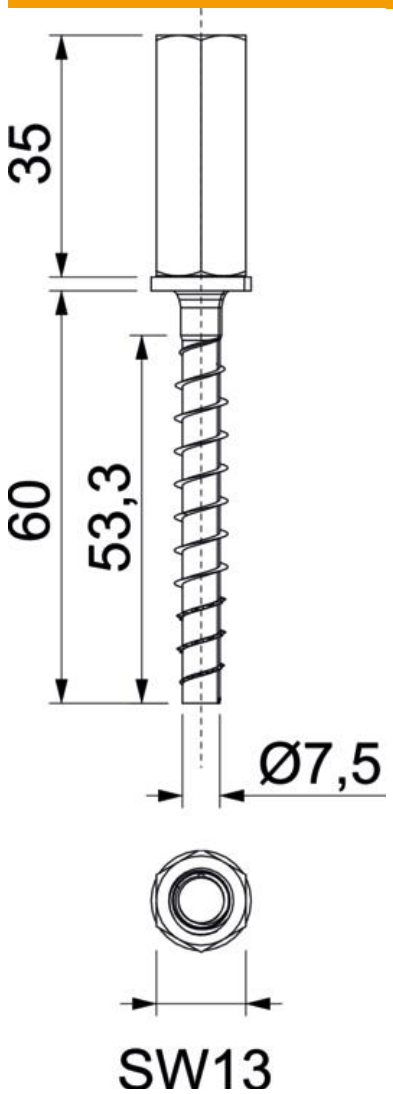

Dimensioni	7,5x60
Lunghezza	60 mm
Dimensione L	60 mm

Scheda tecnica

Vite ancoraggio con filettatura interna MMS-plus I 7,5x60, con manicotto filettato combinato
Codice articolo: 3498268

Dati tecnici

Profondità dei fori	65 mm
Diametro della foratura min.	6 mm
Momento torcente	120 Nm
temprato	sì
Filettatura	M8/M10
Diametro filettatura ST	7,5
Forma della testa	esagonale
Con flangia	sì
Conformità ROHS	sì
Apertura chiave	13
Sistema a vite	esagonale
Sistema a vite Ancoraggio	Esagonale esterno